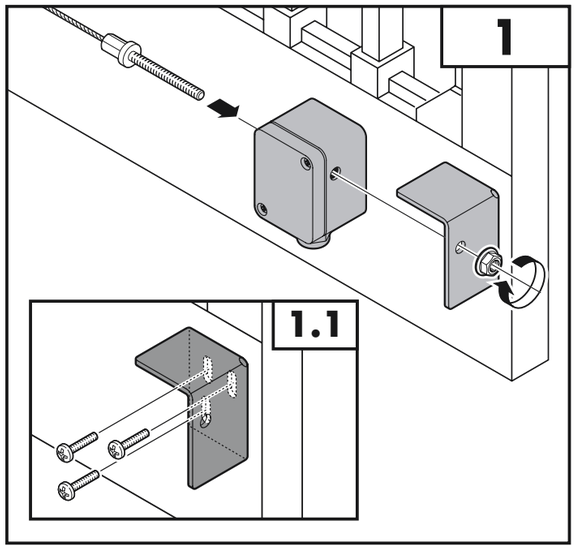

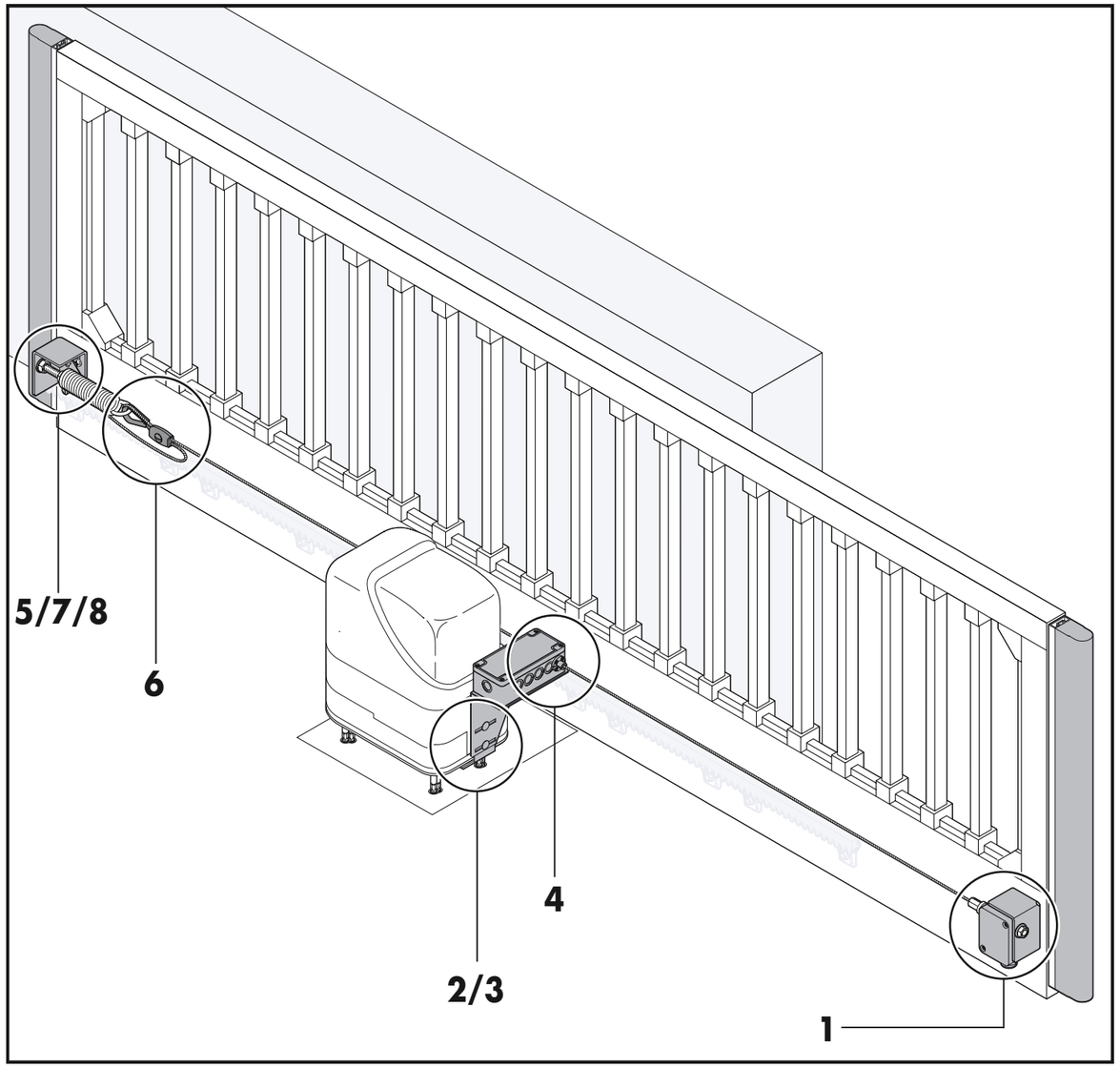

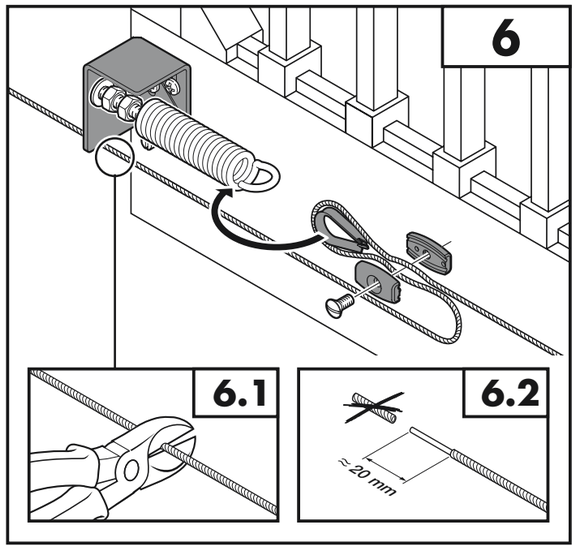

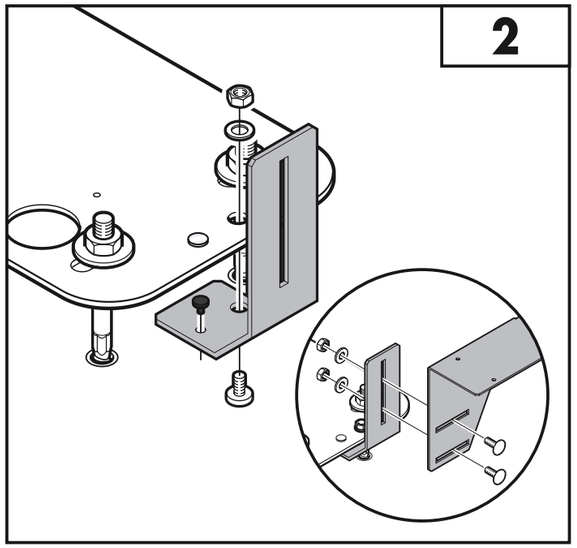

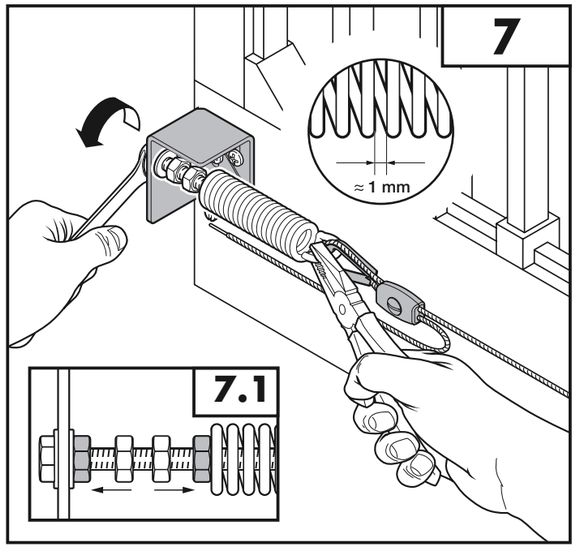

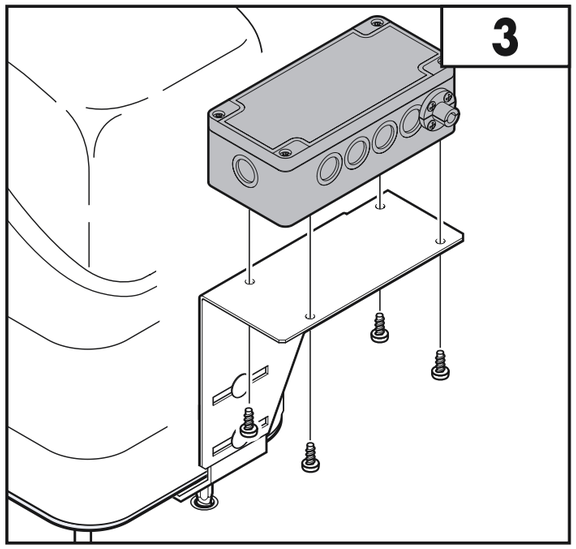

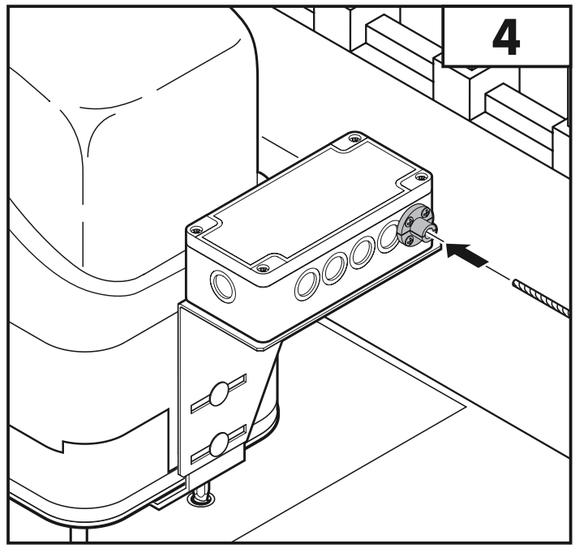

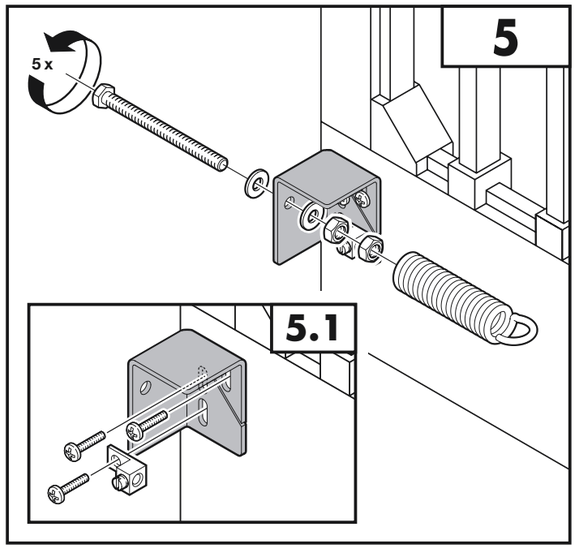

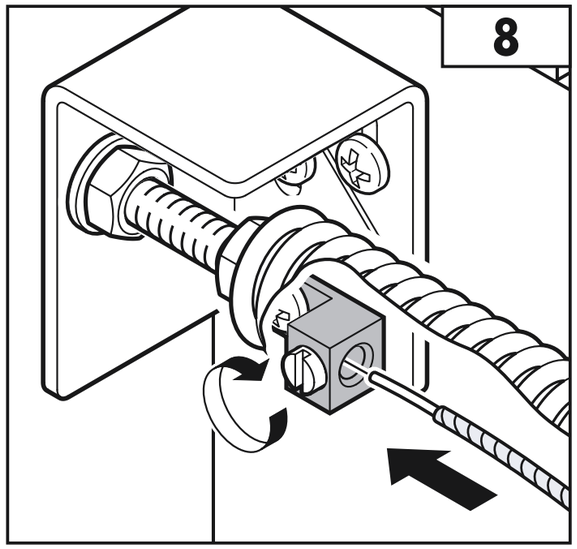

03.2003 V1.0 / 439 048 MK

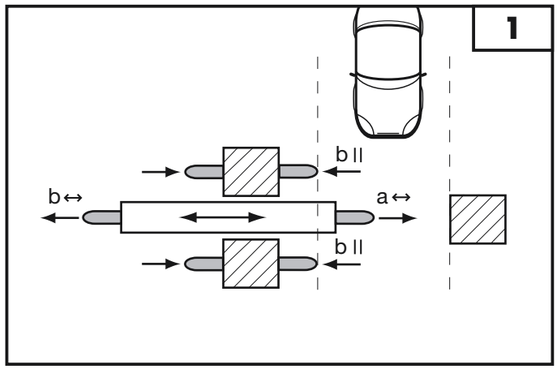

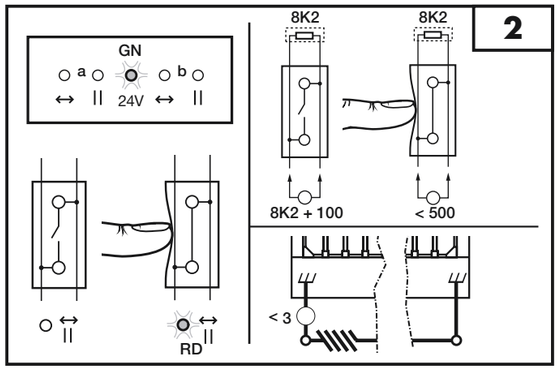

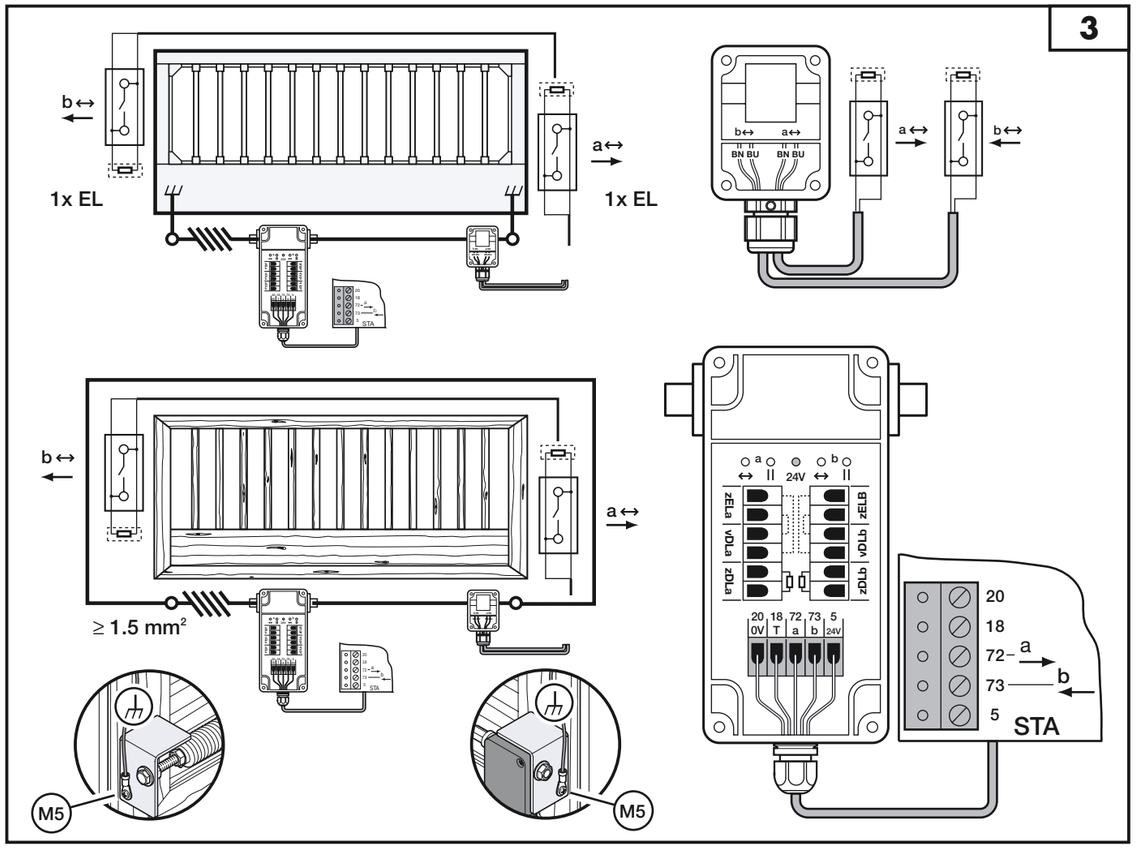

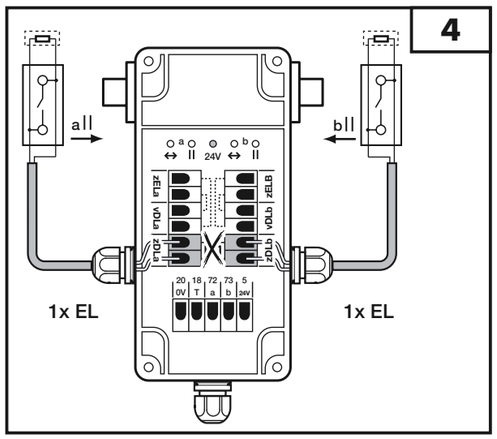

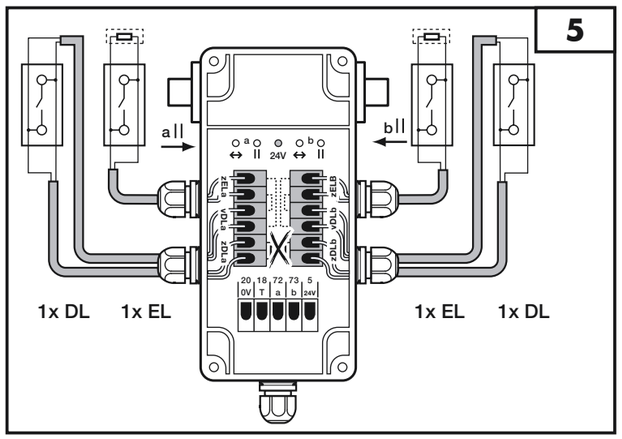

(D) EU-Herstellererklärung

Hersteller: Verkaufsgesellschaft KG
Upheider Weg 94 – 98, 33803 Steinhagen

Produkt: Schließkantensicherung

Das oben bezeichnete Produkt entspricht aufgrund seiner Konzipierung und Bauart in der von uns in Verkehr gebrachten Ausführung den einschlägigen grundlegenden Sicherheits- und Gesundheitsanforderungen nachstehend aufgeführter Richtlinien. Bei einer nicht mit uns abgestimmten Änderung des Produktes verliert diese Erklärung ihre Gültigkeit.

Einschlägige Bestimmungen, denen das Produkt entspricht:
EN 1760-2
pr EN 12978

Steinhagen, den 01.03.2003

ppa. Axel Becker, Geschäftsleitung

(S) EU - Tillverkare deklaration

Tillverkare: Verkaufsgesellschaft KG
Upheider Weg 94 – 98, D-33803 Steinhagen

Produkt: Säkerhetslist

De ovan beskrivna produkterna överensstämmer i sin konstruktion, funktion och design i vår utgivna modell, med tillämpliga grundläggande krav enl nedanstående angivna riktlinjer med hänsyn till produkt- och personsäkerhet. Vid ändringar av produkten som gjorts utan vårt medgivande, förlorar denna försäkran sin giltighet.

Tillämpliga bestämmelser, som produkten uppfyller:
EN 1760-2
pr EN 12978

Steinhagen, 01.03.2003

ppa Axel Becker, Företagsledning

(GR) Τήλωση ΕΚ του κατασκευαστή

Κατασκευαστής: Verkaufsgesellschaft KG
Upheider Weg 94 – 98, D-33803 Steinhagen

Προϊόν: Διάταξη ελέγχου φωτοκυττάρων

Το Ι ροαναφερθέν Ι ροϊόν ανταΙ οκρίνεται, αΙ ό Ι λευράς σχεδίου και κατασκευής, στον τύΙ ο Ι ου εβείς θέσαΒε σε κυκλοφορία, στις ανάλογες βασικές αΙ αιτήσεις ασφαλείας και υγιεινής των ακολούθως αναφεροΒένων οδηγιών. Κάθε αλλαγή Ι ου θα γίνει χωρίς την Ι ροηγούΒενη συγκατάθεση του κατασκευαστή συνεΙ άγεται την αΙ ώλεια της ισχύος της Ι αρούσας δήλωσης.

Σχετικοί κανονισΒοί στους οΙ οίους αντιστοιχεί το Ι ροϊόν:
EN 1760-2
pr EN 12978

Στάινχαγκεν (Steinhagen), 01/03/2003

εντεταλΒένος Axel Becker, Γενική διεύθυνση

(GB) EU Manufacturer's Declaration

Manufacturer: Verkaufsgesellschaft KG
Upheider Weg 94 – 98, 33803 Steinhagen / Germany

Product: Closing edge safety device

On the basis of its conception and design as well as in the type marketed by us, the product described above complies with the relevant basic safety and health requirements of the Directives stated below. Any modification made to the product without our express permission and approval shall render this declaration null and void.

Relevant Directives that the product complies with:
EN 1760-2
pr EN 12978

Steinhagen, 1st March 2003

Axel Becker, Management

(PL) Oświadczenie producenta z Unii Europejskiej

Producent: Verkaufsgesellschaft KG
Upheider Weg 94 – 98, D-33803 Steinhagen

Produkt: Zabezpieczenie krawędzi zamykających

Wyżej określony produkt, ze względu na rodzaj konstrukcji oraz wprowadzoną przez nas do obrotu wersję wykonania, odpowiada zasadniczym wymogom bezpieczeństwa i wymogom zdrowotnym zawartych w niżej wymienionych dyrektywach. Niniejsze oświadczanie traci swoją ważność w przypadku dokonania nie uzgodnionej z nami zmiany produktu.

Produkt spełnia poniższe regulacje:
EN 1760-2
pr EN 12978

Steinhagen, dnia 01.03.2003

ppa. Axel Becker, dyrektor

(FIN) EY-valmistajan vakuutus

Valmistaja: Verkaufsgesellschaft KG
Upheider Weg 94 – 98, D-33803 Steinhagen

Tuote: Sulkureunan varmistus

Yllä mainittu tuote vastaa suunnitelultaan ja rakenteeltaan sinä muodossa kuin me olemme sen tuoneet myyntiin jatkossa luetelltujen direktiivien olennaisia perusturvallaatuisia turvallisuutta ja terveyttä koskevia vaatimuksia. Yksikin tuotteeseen tehty muutos, jota ei ole sovittu meidän kanssamme, aiheuttaa tämän vakuutuksen voimassaolon päättymisen.

Olennaiset vaatimukset, joita tuote vastaa:
EN 1760-2
pr EN 12978

Steinhagen, 01.03.2003

ppa. Axel Becker, Yrityksen johto

(F) CE-DECLARATION DU FABRICANT

Fabricant: Verkaufsgesellschaft KG
Upheider Weg 94 – 98, D-33803 Steinhagen

Produit: Sécurité de contact (barre palpeuse)

La conception et le type de construction des produits, mentionnés ci-dessus, commercialisés par notre société, répondent aux exigences de sécurité et de la santé relatives essentielles des directives reprises ci-après. En cas de changement des produits sans notre accord, cette déclaration perd sa validité.

Conformité du produit avec les dispositions essentielles:
EN 1760-2
pr EN 12978

Steinhagen, 01.03.2003

Axel Becker, La Direction

(H) EU-Gyártói nyilatkozat

Gyártó: Verkaufsgesellschaft KG
Upheider Weg 94 – 98, D-33803 Steinhagen

Termék: Beépítési utasítás-SKS

A fent megnevezett termék – az általunk forgalomba hozott kivitelben - műszaki szerkezete és kidolgozása alpján megfele| az alábbiakban felsorolt biztonsági és egészségügyi követelményeknek. A terméken végrehajtott bármely – a gyártóval nem leegyeztetett - változtatás esetén a nyilatkozat érvényét veszti.

Vonatkozó határozatok, amelyeknek a termék megfelel:
EN 1760-2
pr EN 12978

Steinhagen, 2003.03.01.

ppa. Axel Becker, Aláírás

(DK) EU-fabrikanterklæring

Fabrikant: Verkaufsgesellschaft KG
Upheider Weg 94 – 98, D-33803 Steinhagen

Produkt: Kantsikring

Det ovenfor opførte produkt opfylder i medfør af sin udvikling og konstruktion samt af den udførelse, som vi har bragt i handlen, de almindelige, grundlæggende sikkerheds- og sundhedskrav i de efterfølgende direktiver. I tilfælde af ændringer på produktet, der ikke er udført med vort samtykke, mister denne erklæring sin gyldighed.

Almindelige bestemmelser, som produkter opfylder:
EN 1760-2
pr EN 12978

Steinhagen, 01.03.2003

p. p. Axel Becker, Direktionen

(NL) EG-VERKLARING VAN DE FABRIKANT

Fabrikant: Verkaufsgesellschaft KG
Upheider Weg 94 – 98, D-33803 Steinhagen

Product: Ongevalbeveiliging

Bovenvermeld product voldoet op grond van zijn concept en constructietype in de door ons in de handel gebrachte uitvoering aan de desbetreffende essentiële veigheids- en gezondheidseisen van de hiernavermelde richtlijnen. Bij een niet met ons overeengekomen wijziging van het product verliest deze verklaring haar geldigheid.

Essentiële bepalingen waaraan het product voldoet:
EN 1760-2
pr EN 12978

Steinhagen, 01.03.2003

Axel Becker, Directie

(CZ) Prohlášení výrobce EU

Výrobce: Verkaufsgesellschaft KG
Upheider Weg 94 – 98, D-33803 Steinhagen

Výrobek: Zabezpečení dorazové bramą

Výše označený výrobek odpovídá na základě svého koncipování a konstrukce v provedení, které uvádíme do oběhu, příslušným základním bezpečnostním a zdravotním požadavkům následně uváděných směrnic. Při námi neodsouhlasené změně výrobku ztrácí toto prohlášení platnost.

Příslušná ustanovení, kterým výrobek odpovídá:
EN 1760-2
pr EN 12978

Steinhagen, dne 01.03.2003

ppa. Axel Becker, Obchodní vedení

(P) Declaração europeia do fabricante

Fabricante: Verkaufsgesellschaft KG
Upheider Weg 94 – 98, D-33803 Steinhagen

Produto: Protecção de cantos

O produto acima designado cumpre as exigências essenciais de segurança e de saúde das seguintes directivas europeias no que diz respeito à concepção, ao tipo de construção e à execução. Esta declaração perda a validade, se for feita qualquer alteração no produto sem o nosso consentimento prévio.

Directivas vigentes, que são cumpridas pelo produto:
EN 1760-2
pr EN 12978

Steinhagen, 01.03.2003

p.p. Axel Becker, Gerência

(I) Dichiarazione di conformità CE

Produttore: Verkaufsgesellschaft KG
Upheider Weg 94 – 98, D-33803 Steinhagen

Prodotto: Costola di sicurezza

Il prodotto sopra indicato, nella struttura, nel tipo di costruzione e nella versione da noi messa in circolazione, è conforme ai requisiti fondamentali per la sicurezza e la salute prescritti nelle seguenti direttive. La presente dichiarazione perde validità qualora il prodotto sia stato modificato senza la nostra espressa approvazione.

Pertinenti Direttive alle quali corrisponde il prodotto:
EN 1760-2
pr EN 12978

Steinhagen, I'01.03.2003

ppa. Axel Becker, Direzione

(RUS) Заявление изготовителя о соответствии изделия требованиям Директивы ЕС

Изготовитель: Verkaufsgesellschaft KG
Upheider Weg 94 – 98, D-33803 Steinhagen

Изделие: Предохранитель замыкающего контура

Указанное выше изделие благодаря его проектированию, конструкции и изготовлению на нашей фирме соответствует основополагающим требованиям указанных ниже Директив. Это заявление утрачивает силу в случае внесения в изделие каких-либо изменений, которые не согласованы с нами.

Действующие положения, которым соответствует это изделие:
EN 1760-2
pr EN 12978

Штайнхаген, 01.03.2003 г

Axel Becker, Руководство фирмы

(SLO) EU-IZJAVA PROIZVAJALCA

Proizvajalec: Verkaufsgesellschaft KG
Upheider Weg 94 – 98, D-33803 Steinhagen

Proizvod: Varovalo zaključnega roba vrat

Zgoraj navedeni proizvod s svojo zasnovo, konstrukcijo in končno izvedbo v tržni obliki ustreza zadevnim osnovnim zahtevam v nadaljevanju navedenih smernic glede varstva in zdravja pri delu. V primeru spreminjanja proizvoda, ki ni v skladu z našo zasnovo, ta izjava ni veljavna.

Zadevna določila, katerim ustreza proizvod:
EN 1760-2
pr EN 12978

Steinhagen, 01.03.2003

ppa. Axel Becker, poslovodstvo

(E) Declaración de fabricante UE

Fabricante: Verkaufsgesellschaft KG
Upheider Weg 94 – 98, D-33803 Steinhagen

Producto: Protección contra accidentes

El producto arriba descrito, en base a su concepción y modo de construcción en la versión puesta en circulación por nosotros, cumple los requisitos fundamentales correspondientes en materia de seguridad y salud de las directivas que a continuación se citan. Esta declaración pierde su validez si se realiza una modificación en el producto que no haya sido previamente acordada con nosotros.

Disposiciones correspondientes que cumple el producto:
EN 1760-2
pr EN 12978

Steinhagen, 01.03.2003

pp. Axel Becker, Dirección

(N) EU-produsenterklæring

Produsent: Verkaufsgesellschaft KG
Upheider Weg 94 – 98, D-33803 Steinhagen

Produkt: Lukkekantsikring

Produktet som beskrives ovenfor er på basis av dets design og byggemåte i overensstemmelse med de relevante grunnleggende krav til sikkerhet og helsevern som stilles i de direktiver som står oppført nedenfor. Denne erklæringen taper sin gyldighet, dersom det foretas en endring ved produktet uten vår godkjennelse.

Relevante bestemmelser som produktet er i samsvar med:
EN 1760-2
pr EN 12978

Steinhagen, 01.03.2003

p.p. Axel Becker, Daglig leder

03.2003 V1.0 / 439 048 MK